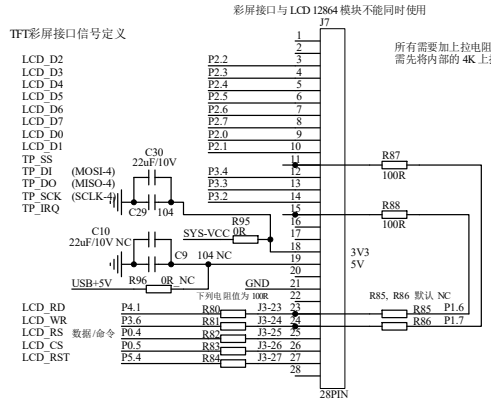

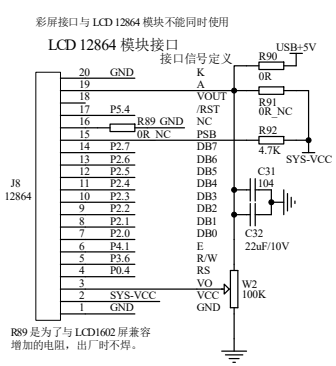

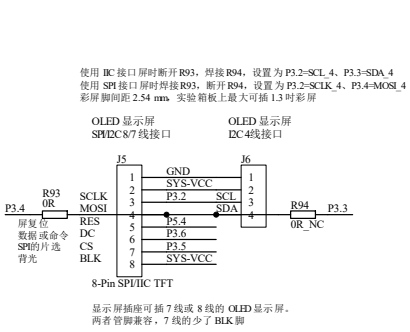

两片HC595动态驱动8个数码管
数码管使用共阴比较好,因为595拉低能力比较强.
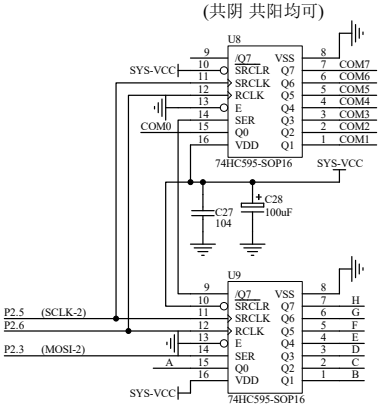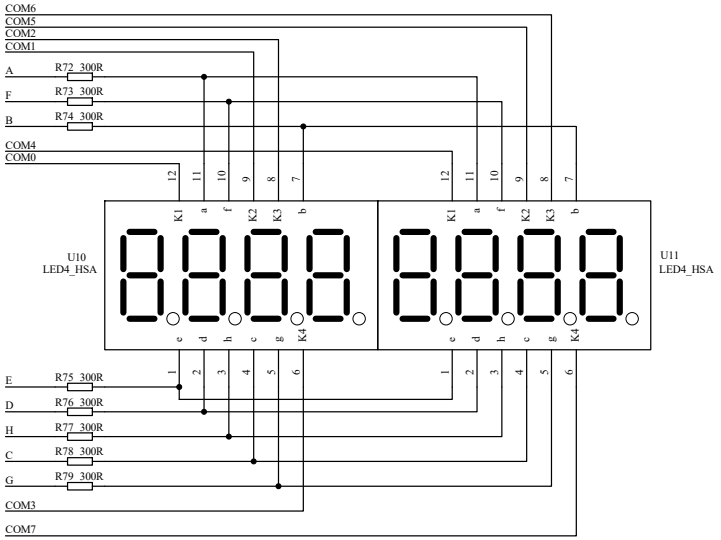
(共阴 共阳均可)