STC32G12K128-LQFP48驱动三相无刷电机测试板

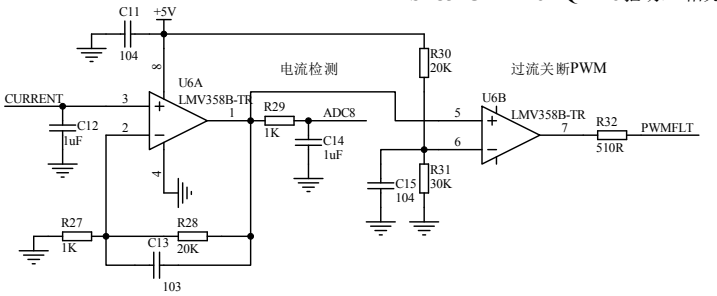

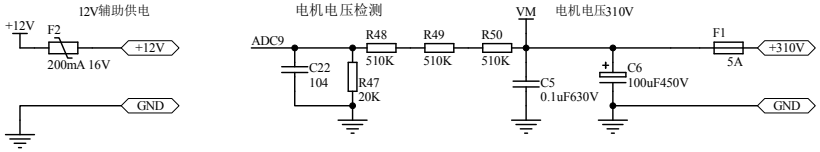

PWM死区0.5us

请根据 电机电流自行选择高压MOSFET型号(耐压不低于500V)

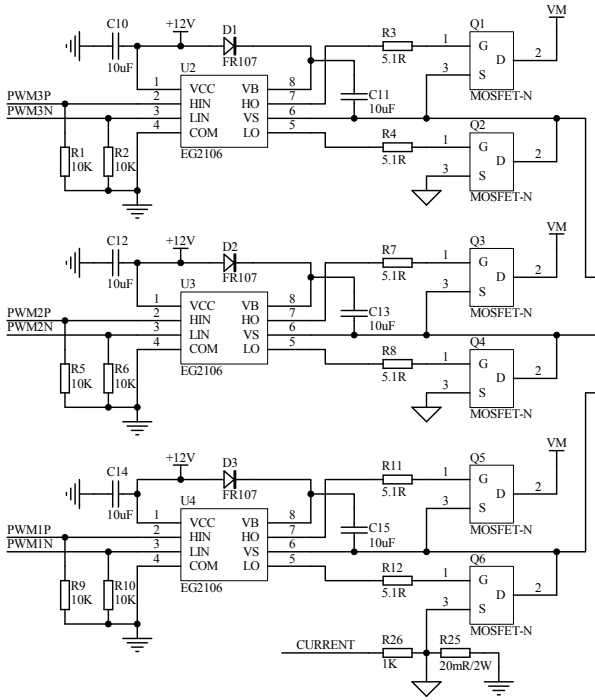

三相无刷直流电机

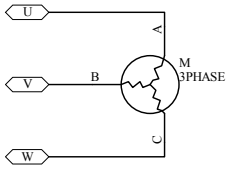

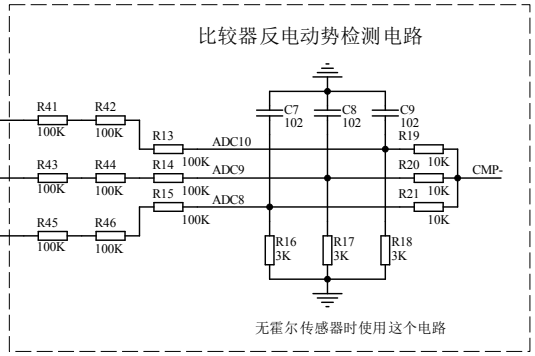
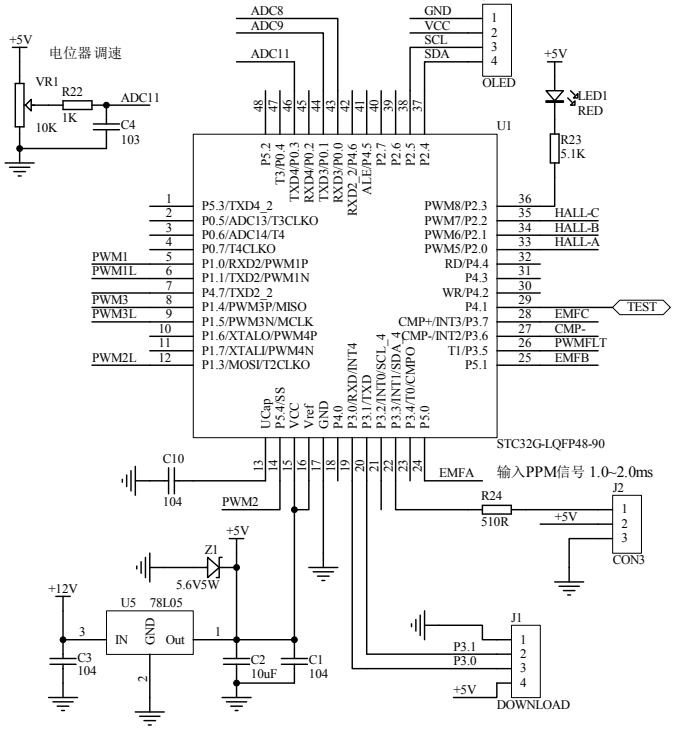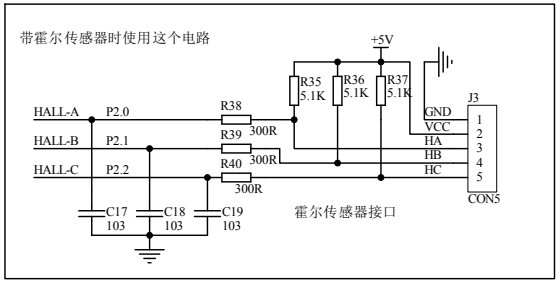
调速方式:
1、电位器调速。
2、按键调速（从P3.0、P3.1外接按键）。
3、PPM信号调速。
4、串口控制信号调速。