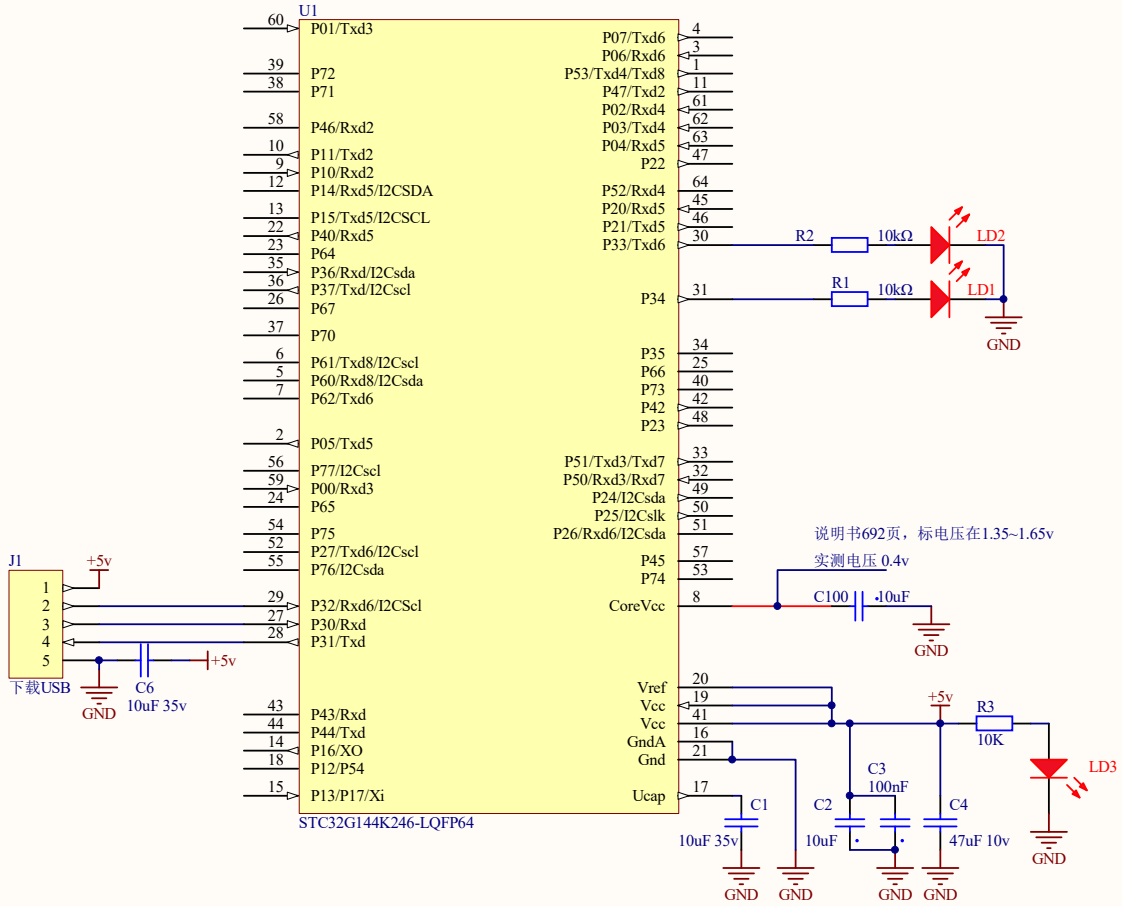

存在问题：1）上电后8脚电压0.4v

2）编写一个闪灯程序，灯不闪

Title		
Size A4	Number	Revision
Date: 2025/11/25	Sheet of	
File: F:\wsk\..\STC32G144K246-LQFP64.SchDoc	Drawn By:	