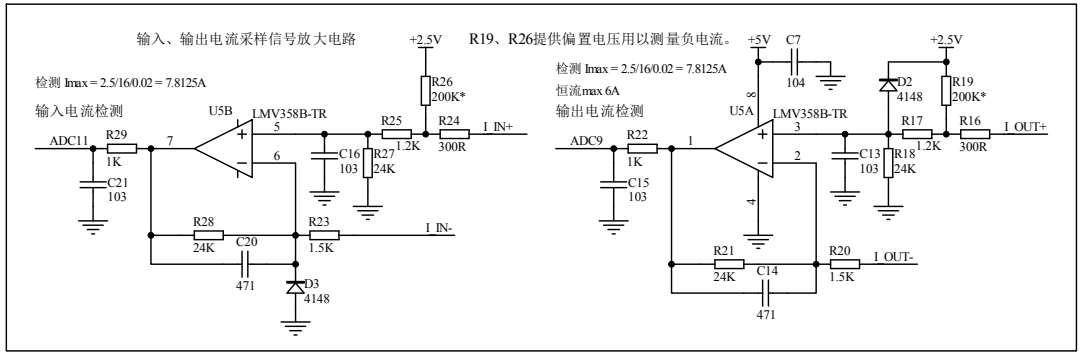

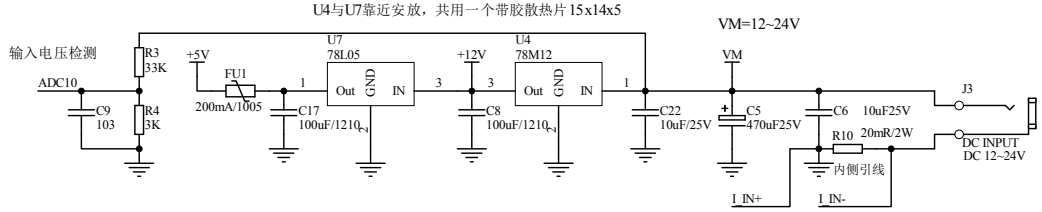

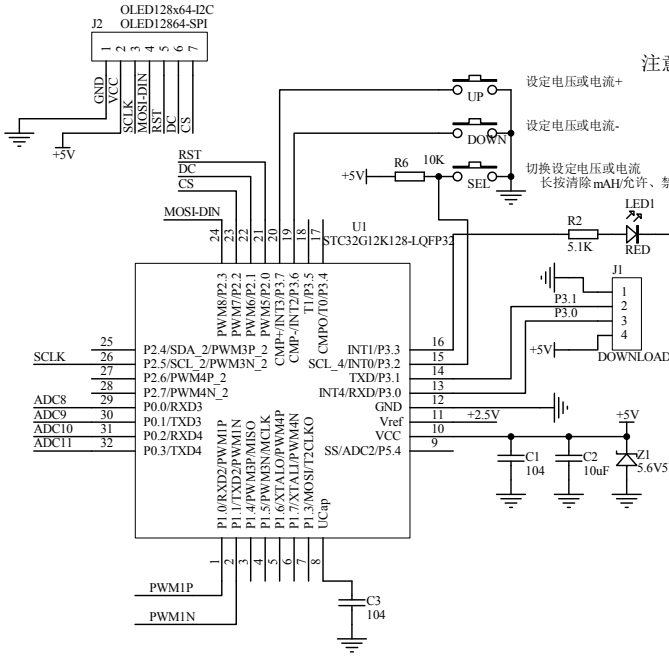

注意：使用同步整，不能给电池充电，否则如果电池电压比输出电压高或停止输出，下面NMOS会连续导通，直接短路电池！烧坏电流采样电阻！

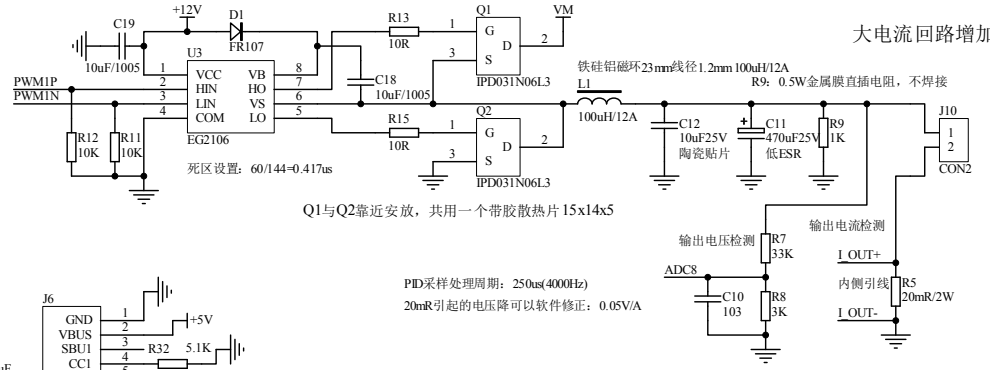

大电流回路增加镀锡层

Q1与Q2靠近安放，共用一个带胶散热片15x14x5

PID采样处理周期：250us(4000Hz)

20mR引起的电压降可以软件修正：0.05V/A

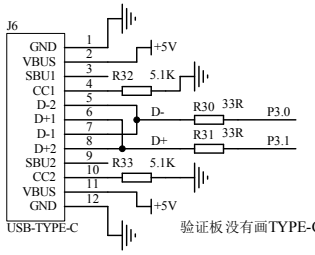

验证板没有画TYPE-C，用户可以自己加上去

USB TYPE C接口可以直接给MCU下载程序。

下载程序时持续按着SEL键，再将USB插到电脑的USB口，1秒后释放K1即可进入USB下载模式。